

BRETON

MESA DE CENTRO

LOMBOK







MESA DE CENTRO

LOMBOK

BRETON

MADEIRA RIPADO

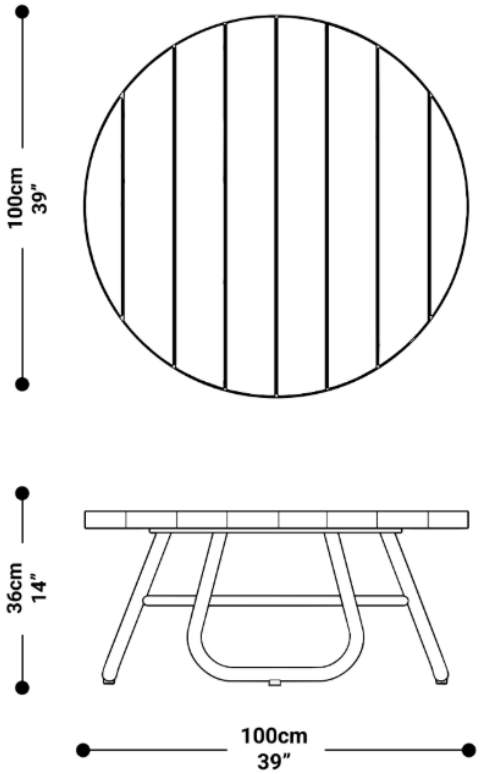

PEDRA SINTERIZADA

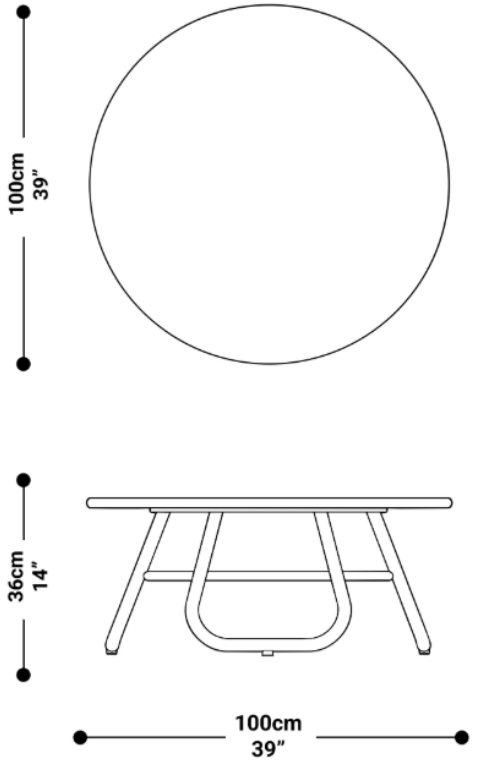

MESA DE CENTRO

LOMBOK

BRETON

ALUMÍNIO RIPADO

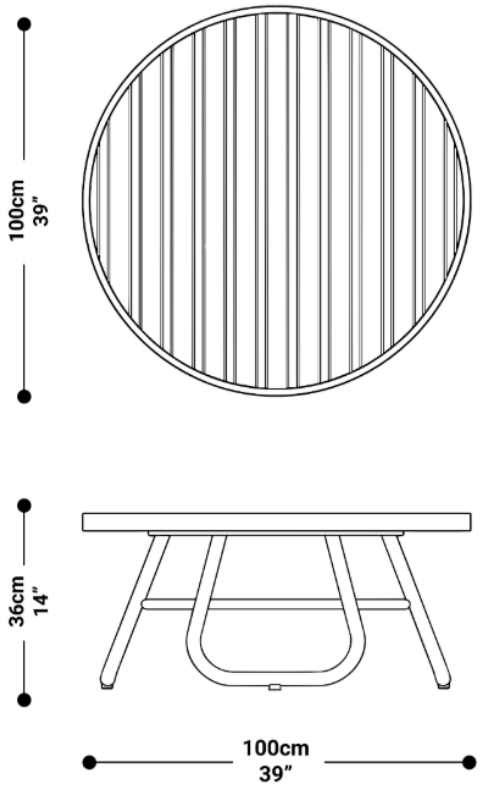

MESA DE CENTRO

LOMBOK

BRETON

Diferenciais:

- Podem ser escolhidos acabamentos diferentes para o produto.







MESA DE CENTRO

LOMBOK

BRETON

Mesa de centro. Estrutura em alumínio. Medidas especiais disponíveis.

Medidas podem apresentar leves variações. Nos reservamos o direito de efetuar essas alterações sem consulta prévia.

Coffee table. Aluminum structure. Custom sizes available.

Measures may vary slightly. We reserve the right to make changes without prior consultation.

Mesa de café. Estructura de aluminio. Tamaño personalizable disponible.

Las medidas pueden presentar ligeras variaciones. Nos reservamos el derecho de efectuar estas alteraciones sin consulta previa.

MESA DE CENTRO

LOMBOK

BRETON